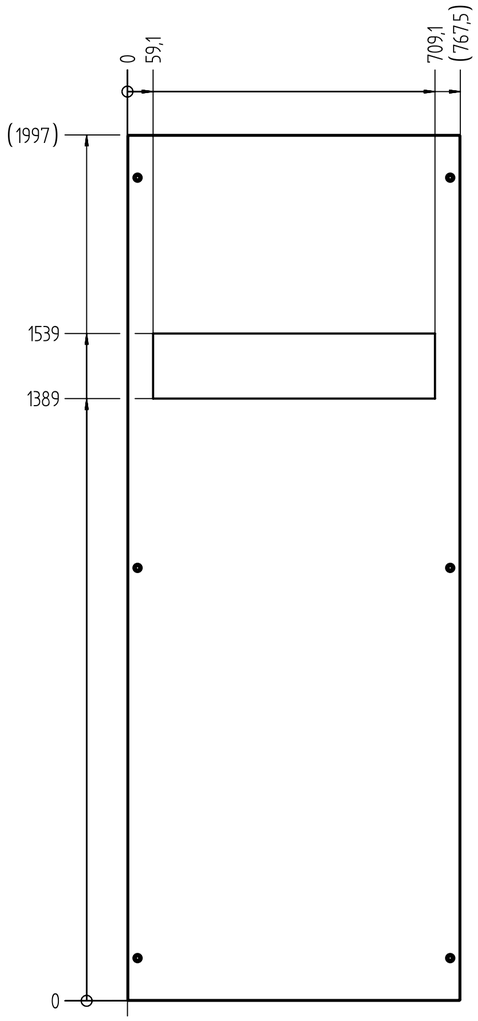

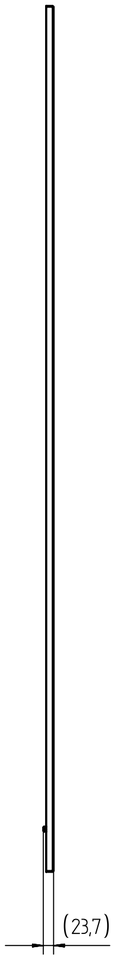

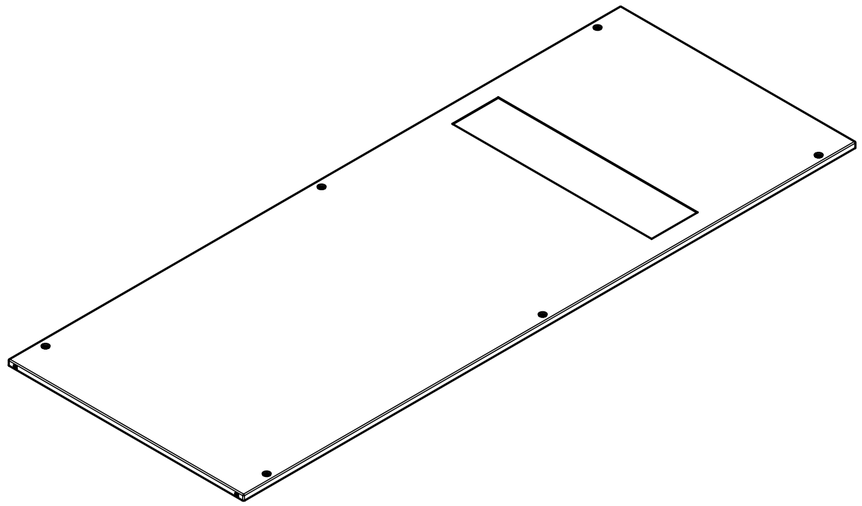

Kanten/edges
ISO 13715

Allgemeintoleranz nach / General tolerances acc. to DIN ISO 2768mK
Oberfläche nach / *surface acc. to* DIN EN ISO 21920

©This drawing is owned by ENERCON GmbH.
It is copyrighted and at the same time
A trade secret within the meaning of § 17 UWG.
©ENERCON GmbH. Alle Rechte vorbehalten.
Diese Zeichnung ist Eigentum der Firma ENERCON GmbH.
Sie ist urheberrechtlich geschützt und stellt zugleich
ein Betriebsgeheimnis im Sinne des § 17 UWG dar.

ENERCON
ENERGY FOR THE WORLD

	at / am	by / von
Creator / Ersteller	2025-01-22	00000202
Last modifying user / letzter ändernder Benutzer	2025-04-11	00075917

Released at, by / freigegeben am, von
2025-04-11 07:10,
WF0005189697

Scale / Maßstab: 1:10
Expected weight / erwartetes Gewicht: 36,704 kg
Material / Werkstoff:
Document Type / Dokumentart: Part drawing / Einzelteilzeichnung
DCC: TB
Name / additional name / Benennung / Zusatzbenennung:
drilling jig
LVD Grid Side panel left
Bohrlochschablone
NSV Netz Seitenteil links
Material Number / Materialnummer:
Drawing Number / Zeichnungsnummer: D03106912/0.0-de/en
Sheet / qty / Blatt / Blätter: 1/1