SIEMENS

# iQ700, Flachschirmhaube, 60 cm, Edelstahl
# LI67SA671

A

| | |
|---|---|
| LZ10ITP00 | Long Life Geruchsfilter (Ersatzbedarf) |
| LZ11ITD11 | Long Life Umluftset extern |
| LZ11IXB16 | Clean Air Plus Filter |
| LZ11IXC16 | Clean Air Plus Umluftset extern |
| LZ12ITB14 | Clean Air Standard Geruchsfilter(Ersatz) |
| LZ12ITI14 | Clean Air Standard Umluftset |
| LZ45610 | Standard Geruchsfilter (Ersatzbedarf) |
| LZ45650 | Standard Umluftset |
| LZ46600 | Absenkrahmen |

**Die leistungsstarke Flachschirmhaube für eine fast unsichtbare Platzierung im Oberschrank.**

- ✓ iQdrive-Motor: der leise, leistungsstarke Motor für ein effizientes Absaugen von Gerüchen und Dünsten.
- ✓ LED-Beleuchtung: Erhellt das Kochfeld optimal und stromsparend
- ✓ Intensivstufe mit automatischer Rückschaltung: volle Power - aber nur, solange du sie brauchst.
- ✓ touchControl: Abzugsleistung und LED-Beleuchtung können mit nur einer Berührung eingestellt werden.

| | |
|---|---|
| Bauart: | Flachschirmhaube |
| Länge Anschlusskabel: | 175.0 cm |
| Min. Nischenmaße für Installation (H x B x T): | 385mm x 524.0mm x 290mm mm |
| Mindestabstand zur Kochstelle Elektro: | 430 mm |
| Mindestabstand zur Kochstelle Gas: | 650 mm |
| Nettogewicht: | 11.2 kg |
| Steuerung: | elektronisch |
| Anzahl der Leistungsstufen: | 3-stufig + 2 Intensiv |
| Lüfterleistung bei höchster Normalstufe Abluft: | 392 m³/h |
| Lüfterleistung bei Intensivstufe Umluft: | 628 m³/h |
| Lüfterleistung bei höchster Normalstufe Umluft: | 358 m³/h |
| Lüfterleistung bei Intensivstufe Abluft: | 717 m³/h |
| Max. Luftmenge: | 392 m³/h |
| Anzahl der Lampen (Stck): | 2 |
| Geräusch: | 53 dB(A) re 1 pW |
| Durchmesser des Abluftstutzens: | 120 / 150 mm |
| Material des Fettfilters: | Edelstahl waschbar |
| EAN-Nummer: | 4242003880180 |
| Anschlusswert: | 144 W |
| Absicherung: | 10 A |
| Spannung: | 220-240 V |
| Frequenz: | 50; 60 Hz |
| Steckerart: | Schuko-/Gardy mit Erdung |
| Gerätetyp: | Integrierbar |
| Nachlauffunktion mit automatischer Abschaltung: | 10 min |

4 242003 880180

SIEMENS

# iQ700, Flachschirmhaube, 60 cm, Edelstahl
# LI67SA671

**Bauform**
- 60 cm
- 60 cm Flachschirmhaube, Edelstahl
- Für Spezial-Hängeschränke (60 cm breit)
- Wahlweise Abluft- oder Umluftbetrieb
- Für Umluftbetrieb ist ein Standard Umluftset oder ein Clean Air Plus Umluftset (Sonderzubehör) notwendig

**Design**

**Komfort**
- touchControl-Bedienung mit Filterwechselanzeige
- Elektronische Steuerung über touchControl-Bedienung mit Filterwechselanzeige
- Elektronische Steuerung
- touchControl-Bedienung (3 Leistungsstufen + 2 Intensivstufen) mit Filterwechselanzeige
- Elektronische Steuerung über touchControl Bedienung mit Filterwechselanzeige
- touchControl-Bedienung
- 3 Leistungsstufen + 2 Intensivstufen
- Intensivstufen mit automatischer Rückstellung
- Automatischer Gebläsenachlauf

**Ausstattung**
- Gleichmäßige, helle Beleuchtung mit 2 x 1,5 W LED-Modul
- Dimm-Funktion
- softLight
- Farbtemperatur: 3500 K
- Beleuchtungsstärke: 294 lux
- Boost-Funktion
- Filterabdeckung aus Edelstahl, gelocht und spülmaschinengeeignet
- Metall-Fettfilter, spülmaschinengeeignet
- Sättigungsanzeige für Fett - und Geruchsfilter

**Betriebsart und Leistung**
- Lüfterleistung nach EN 61591 bei Abluftbetrieb:
- Max. Normalstufe:392m³/h
- Intensivstufe:717 m³/h
- Geräuschwerte nach EN 60704-2-13 bei Abluftbetrieb:
- Max. Normalstufe:53dB(A) re 1 pW
- Intensivstufe:68 dB(A) re 1 pW
- Geräuschwerte nach EN 60704-2-13 max. Normalstufe Abluftbetrieb: Geräusch, höchste Normal-Stufe: 53 dB dB(A) re 1 pW
- Geräusch min./max. Normalstufe: 41/53 dB
- 2 einflutig stehend. iQdrive Motor - leiser und leistungsstarker Motor
- iQdrive Motor - leiser und leistungsstarker Motor

**Planungs- und Installationsinformation**
- Schnellmontagebefestigung
- Gerätemaße (HxBxT): 426 x 598 x 290 mm
- Einbaumaße (HxBxT): 385 x 524 x 290 mm
- Abluftstutzen Ø 150 mm (Ø 120 mm beiliegend)
- Länge Anschlusskabel: 1.75 m mit Stecker
- touchSlider-Bedienung

**Umwelt und Sicherheit**
- Energieeffizienzklasse: A (auf einer Energieeffizienzklassen-Skala von A+++ bis D)
- Durchschnittlicher Energieverbrauch: 37.8 kWh/Jahr*
- Lüfter-Effizienzklasse: B*
- Beleuchtungs-Effizienzklasse: A*
- Fettfilter-Effizienzklasse: B*
- Gesamtanschlusswert: 144 W

* Gemäß EU-Regulierung Nr. 65/2014

SIEMENS

## iQ700, Flachschirmhaube, 60 cm, Edelstahl
## LI67SA671

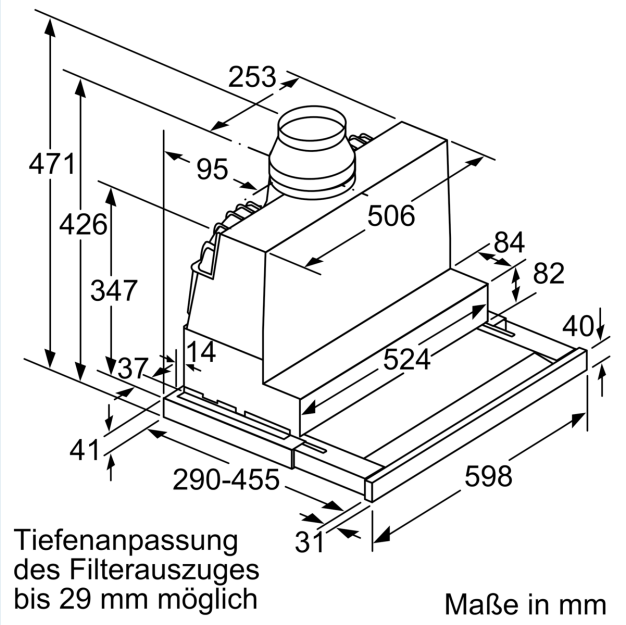


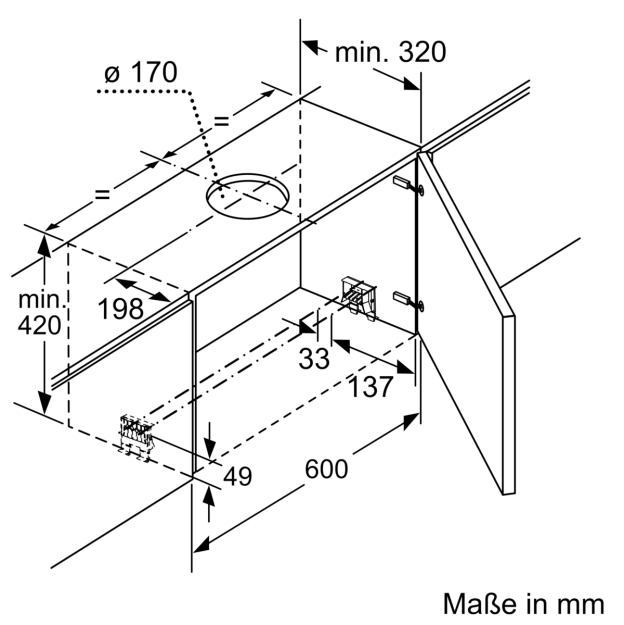


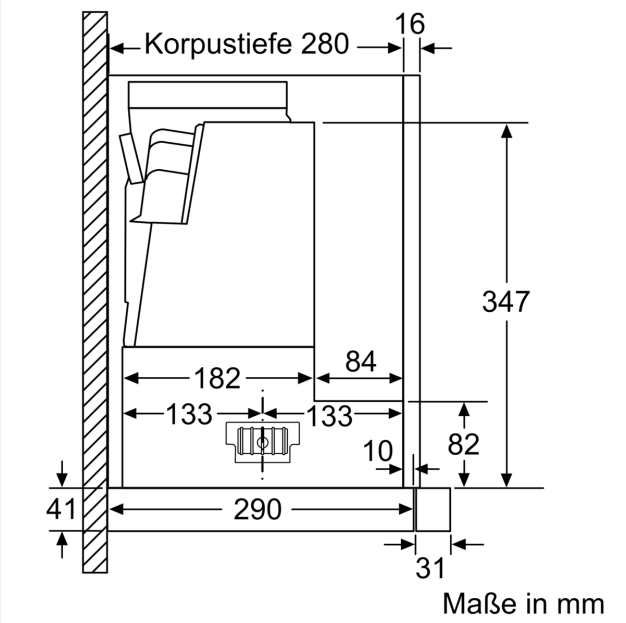


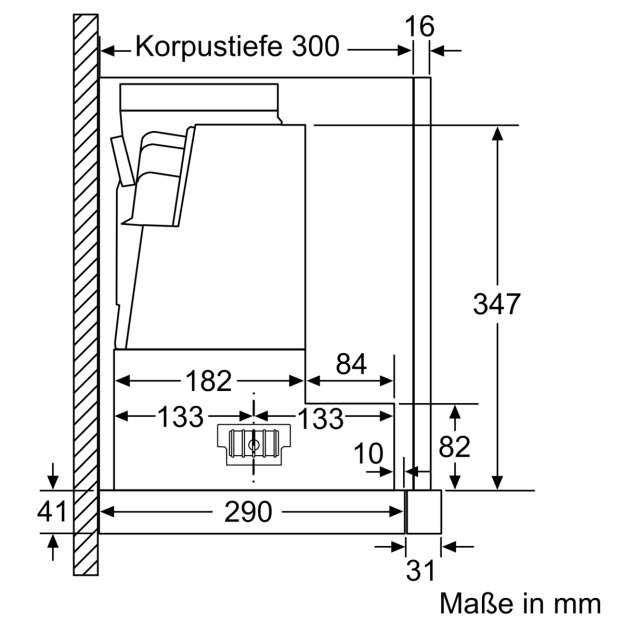

SIEMENS

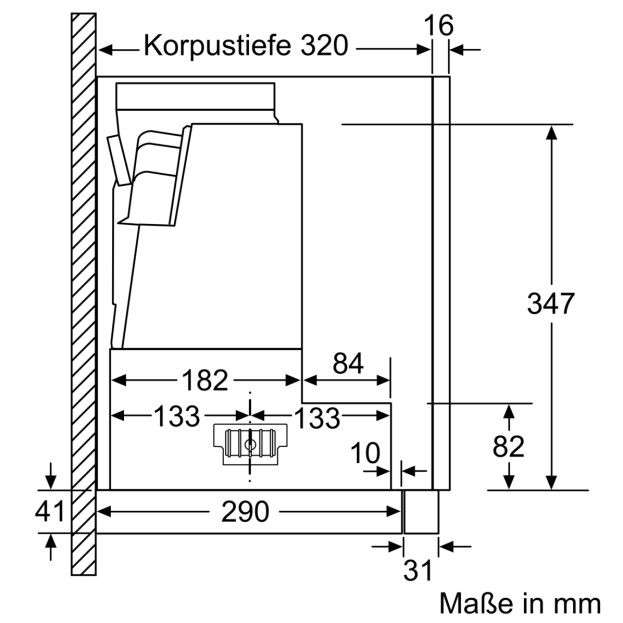
Korpustiefe 320
16
347
182
84
133
133
10
82
41
290
31
Maße in mm

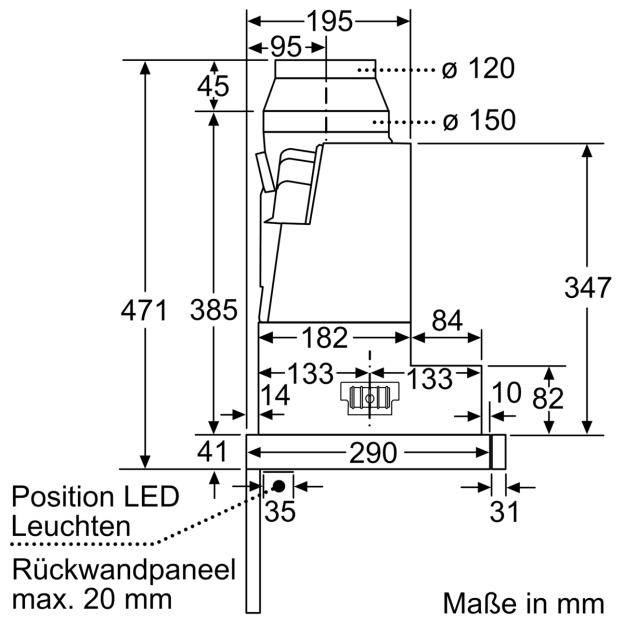
195
95
ø 120
45
ø 150
471
385
347
182
84
133
133
14
10
82
41
290
Position LED
Leuchten
35
31
Rückwandpaneel
max. 20 mm
Maße in mm