Miele

WQ2200 WPS Nova Edition
W2 Waschmaschine Frontlader
??* I 11 kg I 1600 U/min I InfinityCare I TwinDos I SmartMatic

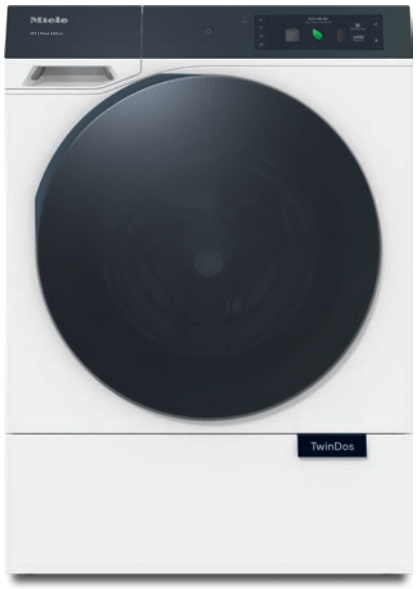

- Getestet auf 20 Jahre perfekte Wäschepflege*
- Noch mehr Energie sparen mit A -20%**
- Waschen so schonend wie nie zuvor mit der InfinityCare Schontrommel
- Sparen Sie mit TwinDos® bis zu 40 % Waschmittel dank automatischer Dosierung***
- QuickPowerWash sorgt für effiziente und schnelle Ergebnisse in nur 49 Minuten****

* Während der Entwicklungsphase der Waschmaschinenserie W1 / W2 hat Miele Modelle & Kernkomponenten mit 5000 Waschgängen (= 5 Wäschen p. Woche für 50 Wochen p.a.) in div. Programmen getestet. Für die Haltbarkeit der Endprodukte wird keine Garantie übernommen. Mehr: miele.com/20years

** 20 % sparsamer als der Grenzwert (52) der Energieeffizienzklasse A.

*** 40 % Einsparung im Vergleich zu manueller Dosierung und basierend auf internen Testergebnissen.

**** Dies gilt für alle Miele Waschmaschinen, die eine Realisierung der in der Zusammenfassung des Prüfberichtes WL 1110/18 dargestellten verfahrens- und maschinentechnischen Parameter ermöglichen.

EAN: 4002517014200 / Materialnummer: 13060320 / Alte Materialnummer: 11Q22002D

Allgemeine Informationen	
Modellbezeichnung	WQ2200 WPS Nova Edition
Materialnummer Hersteller	13060320
EAN-Nummer	4002517014200
Marketingklasse	Diamond
Bauform	
Säulenfähig	•
Side-by-Side	•
Unterschiebbar	•
Türanschlag	rechts
Bauart	
Produktmarke	W2 Nova Edition
Frontlader	•
Schleudern	
Max. Schleuderdrehzahl	1600
Spülstop	•
Funktion "ohne Schleudern"	•
Design	
Gerätefarbe	Lotosweiß
Türdesign	Glastür, BlackEffect
Blendenausführung	Glas, schräg
Bedienungsart	Touch-Bedienung
Display	M Touch Pro
AmbientLight	•
MotionReact	•
Reinigungsleistung	
Automatische Waschmitteldosierung TwinDos	•
Automatische Kartuschenerkennung TwinDos	•
Portionsgerechte Dosierung CapDosing	•
Fleckenoption	•
AddProgrammes	•
Exzellente Hygiene	•
Wäscheschonung	
InfinityCare Schontrommel	•
Beladung in kg	11
Bedienkomfort	
Vernetzung mit Miele@home	•
Startvorwahl bis zu 24h	•
Restzeitanzeige	•
Tageszeitanzeige	•
Programmablauf-Anzeige	•
Info-Texte	•
Favoriten-Programme	•
Trommelbeleuchtung	LED
MultiLingua	•
AutoClean Einspülkasten	•
AddLoad	•

WQ2200 WPS Nova Edition
W2 Waschmaschine Frontlader
??* I 11 kg I 1600 U/min I InfinityCare I TwinDos I SmartMatic

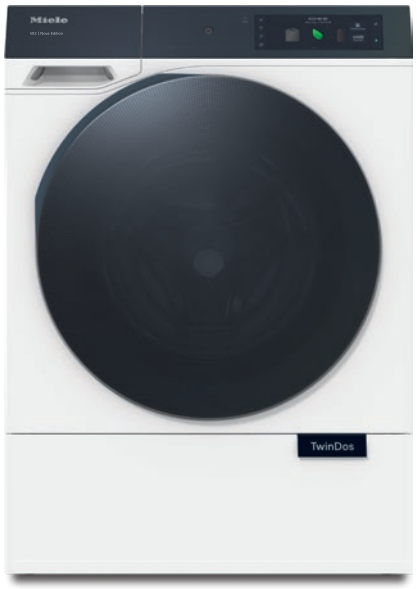

EAN: 4002517014200 / Materialnummer: 13060320 / Alte Materialnummer: 11Q22002D

ComfortOpen	•
Smart Extras	
Waschassistent	•
Push-Nachrichten	•
AddProgrammes	•
Smart Extras	
MobileStart	•
AI Diagnostics	•
RemoteUpdate	•
Sprachsteuerung Alexa	•
Sprachsteuerung Google	•
Smart Home Integration	•
Effizienz	
Sparsamer als der Grenzwert (52) der Energieeffizienzklasse A	20%
Luftschallemissionsklasse (beim Schleudern; A – D)	A
Luftschallemission beim Schleudern in dB(A) re1pW	72
Leistungsaufnahme im Aus-Zustand in W	0,50
Leistungsaufnahme im Stand-by Modus in W	0,50
Leistungsaufnahme im vernetzten Bereitschaftsbetrieb in W	2,00
Zeitdauer bis automatisches Schalten in Aus-Zustand in min	15
Zeitdauer bis automatisches Schalten in Bereitschaftsbetrieb in min	15
Zeitdauer bis automatisches Schalten in vernetzten Bereitschaftsbetrieb in min	15
Automatische Beladungserkennung FlexLoad	•
Warmwasseranschluss	•
Verbrauchsprognose	•
Niedrigtemperaturwaschen "kalt" und "20°C"	•
Mengenautomatik	•
Wassermengenzähler	•
Schaumregulierung	•
DuraLife Motor	•
Waschprogramme	
QuickPowerWash	•
Baumwolle	•
Pflegeleicht	•
Feinwäsche	•
Seide (Handwäsche)	•
Wolle (Handwäsche)	•
Express 20	•
Dunkles/Jeans	•
Outdoor	•
Imprägnieren	•
Sportwäsche	•
Sportschuhe	•
Maschine reinigen	•
Nur Spülen	•

WQ2200 WPS Nova Edition
W2 Waschmaschine Frontlader
??* I 11 kg I 1600 U/min I InfinityCare I TwinDos I SmartMatic

EAN: 4002517014200 / Materialnummer: 13060320 / Alte Materialnummer: 11Q22002D

ECO 40-60	•
Care – Clean TwinDos	•
Hemden/Blusen	•
PowerFresh	•
Daunen/Bettdecken	•
Gardinen/Vorhänge	•
Neue Kleidung	•
SmartMatic®	•
Nur Vorbügeln	•
Trommel reinigen	•
Bettwäsche	•
Waschoptionen	
SingleWash	•
Kurz	•
Einweichen	•
Vorwäsche	•
FlexMatic	•
Extra leise	•
Vorbügeln mit Dampf	•
Summer	•
Hygiene plus	•
Sicherheit	
Wasserschutzsystem	Waterproof-System
Kindersicherung	•
PIN-Code	•
Technische Daten	
Abmessungen (H x B x T) in mm	850 x 596 x 698
Abmessungen (H x B x T) in mm	850 x 596 x 699
Abmessungen (H x B x T) in mm	850 x 596 x 698
Abmessungen in mm (Breite)	596
Abmessungen in mm (Höhe)	850
Abmessungen in mm (Tiefe)	698
Abmessungen in mm (Tiefe)	699
Gerätetiefe bei geöffneter Tür in mm	1170
Gerätetiefe ohne Tür in mm	678
Gewicht in kg	97
Spannung in V	220 - 240
Absicherung in A	10
Frequenz in HZ	50
Gesamtanschlusswert in kW	2,10 - 2,40
Länge Wasserzulaufschlauch in m	1,60
Länge Wasserablaufschlauch in m	1,50
Länge der elektrischen Zuleitung in m	2
Länge der elektrischen Zuleitung in m	2,0
Länge der elektrischen Zuleitung in m	2
Mitgeliefertes Zubehör	
UltraPhase 1 + 2	•
Gutschein für 5 Kartuschen Miele UltraPhase	•

WQ2200 WPS Nova Edition
W2 Waschmaschine Frontlader
??* I 11 kg I 1600 U/min I InfinityCare I TwinDos I SmartMatic

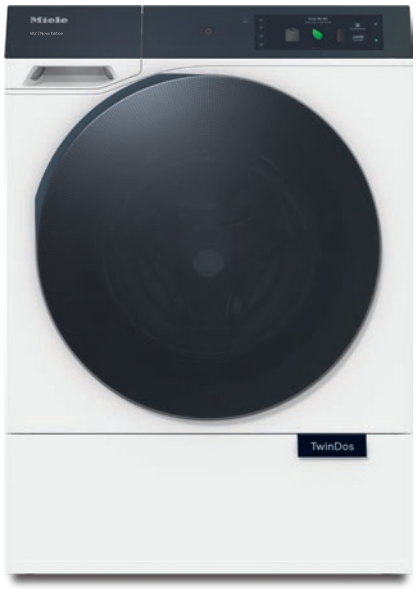

EAN: 4002517014200 / Materialnummer: 13060320 / Alte Materialnummer: 11Q22002D

Verfügbare Displaysprachen	
Verfügbare Displaysprachen durch MultiLingua	deutsch, dansk, english, english (AU), english (CA), english (GB), english (US), eesti, suomi, français, français (CA), français (FR), ελληνικά, italiano, ?? ??, ???, hrvatski, latviesu, lietuviu, bahasa malaysia, nederlands, norsk, polski, português, română, русский, svenska, srpski, slovenčina, slovenščina, español, čeština, türkçe, українська, magyar

WQ2200 WPS Nova Edition
W2 Waschmaschine Frontlader
??* I 11 kg I 1600 U/min I InfinityCare I TwinDos I SmartMatic

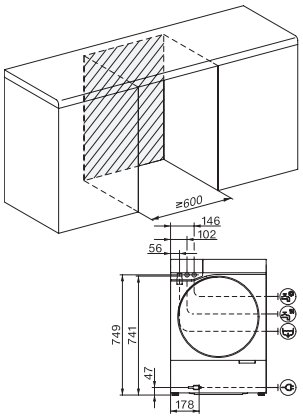

W2 mit Glastür, 17 Grad Blende, Bigfoot, Maße in mm

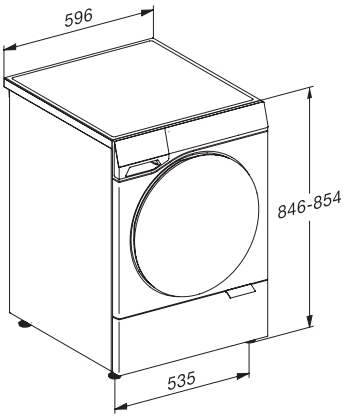

W2 mit Glastür, 17 Grad Blende, Bigfoot, Maße in mm

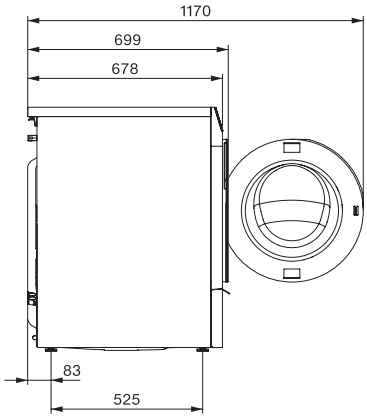

W2 mit Glastür, 17 Grad Blende, Bigfoot, Maße in mm

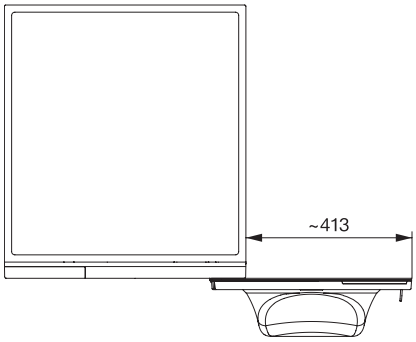

W2 mit Glastür, 17 Grad Blende, Bigfoot, Maße in mm