Podest m. Auszug Trockner WTZPW2XD

Trockner Podest mit Schublade

- **Podest mit Schublade zur platzsparenden Aufbewahrung**
- **Das Podest erhöht das Hausgerät für eine komfortablere Bedienung**
- **Mit Schublade zur platzsparenden Aufbewahrung**
- **Abmessungen: 400 x 600 x 570 mm**
- **Bitte prüfen Sie vorab die Kompatibilität mit Ihrem Gerät**

Abmessungen des verpackten Gerätes: .....430 x 620 x 620 mm
Nettogewicht: .....16.1 kg
Bruttogewicht: .....19.8 kg
EAN-Nummer: 4242005440399

---

4 242005 440399

Podest m. Auszug Trockner
WTZPW2XD

Maße in Zoll (mm)

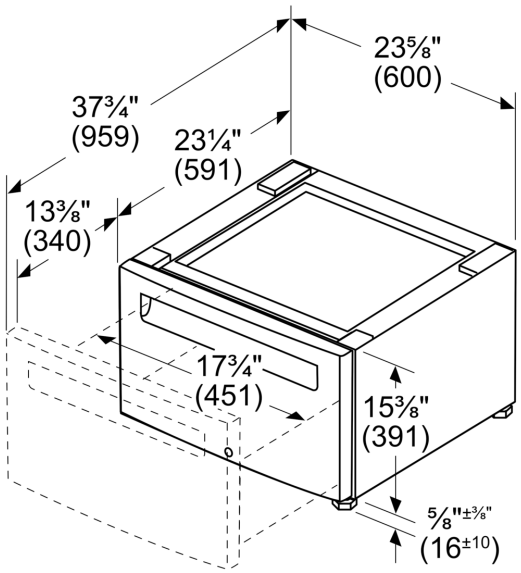

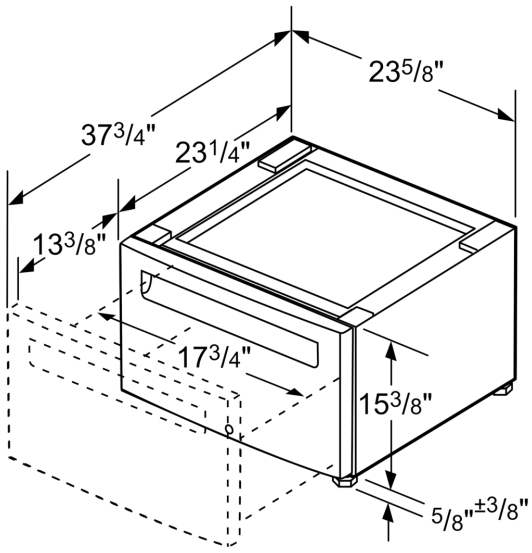

Maße in mm

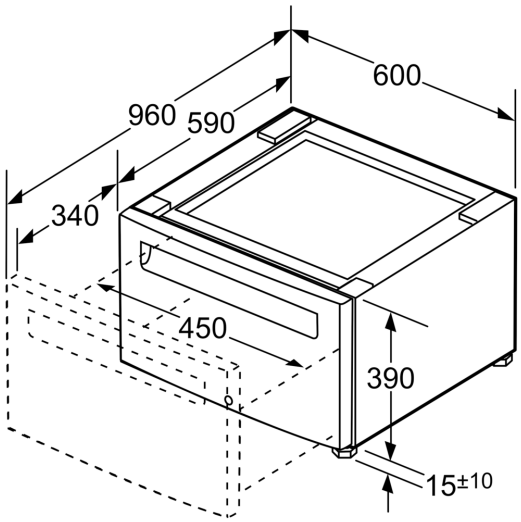

Maße in mm